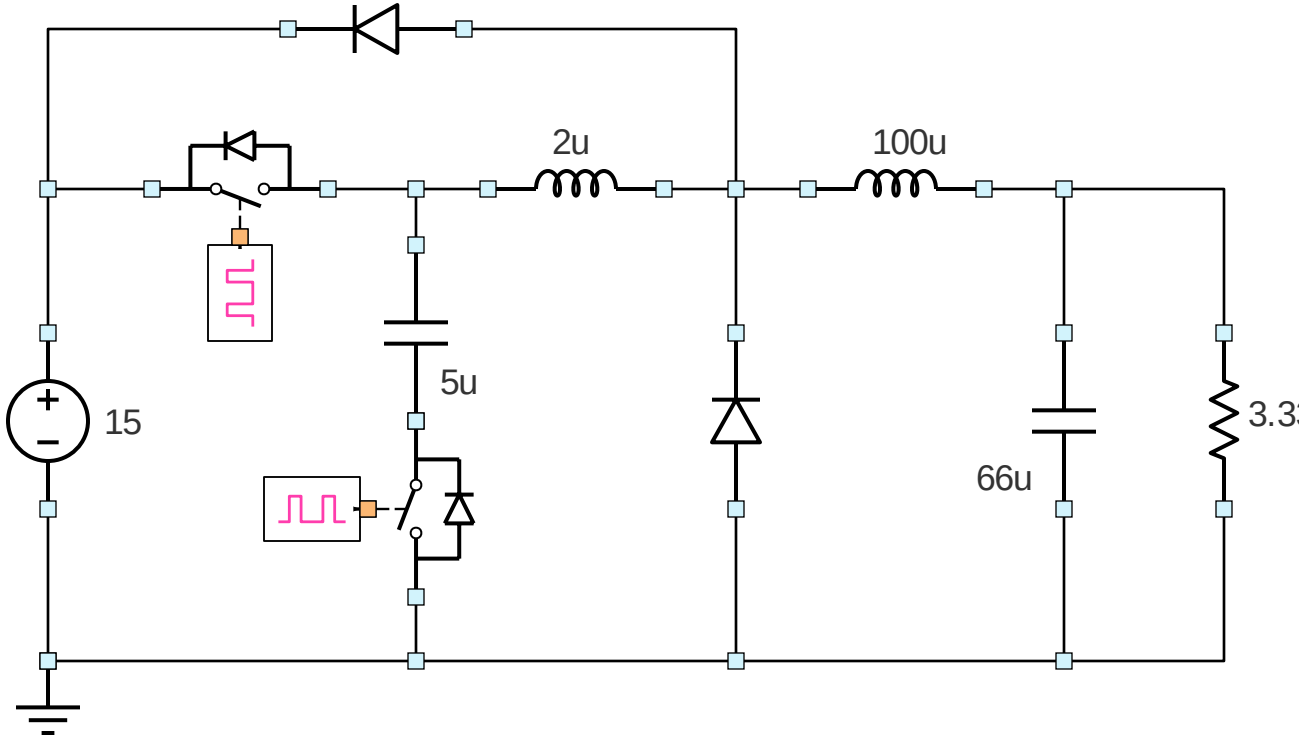
2u
100u
5u
15
66u
3.33