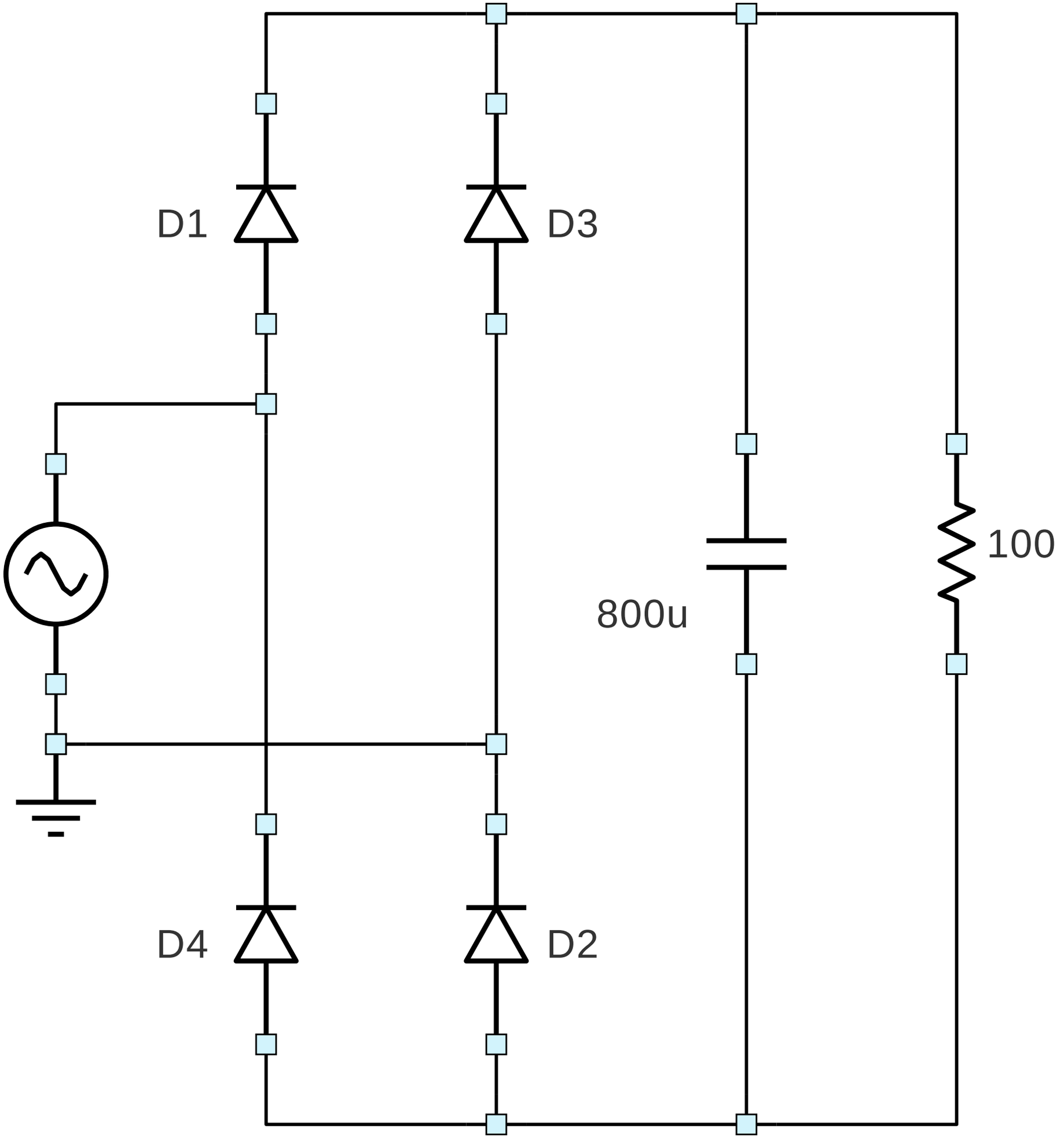
D1
D3
D4
D2
800u
100